シニア

1	増田・佐藤	ｶｸﾃﾙ企画・J-three
2	BYE	
3	永島・小川	Chat noir・ｸﾘｽﾀﾙ
4	中垣・築地	ｻｻﾞﾝｱｰｸ
5	吉井・杉村	ﾙｰｾﾝﾄ美原・火の鳥
6	木村・畑	TAC桃山・まっぽん
7	靏井・宮村	多田ﾊｲG
8	秀高・土橋	さつき野・TTｵﾚﾝｼﾞ
9	吉澤・田里	ｴｱﾙ・ﾌﾘｰ
10	今田・吉田	ﾙｰｾﾝﾄ美原・ｺｽﾊﾟ神崎川
11	秋山・古泉	ｸﾘｽﾀﾙ
12	甘田・杉本	くにじま・Tone
13	小嶋・森	ﾁｰﾑﾒｲ・ﾙｰｾﾝﾄ美原
14	貝塚・増田	隼・ﾈｵTP摂津
15	林・長木	TIN
16	井上・坂本	J-three

増田 佐藤 60

増田 佐藤 62 / 中垣 築地 76(11)

増田 佐藤 60

木村 畑 64 / 秀高 土橋 63

秀高 土橋 62

増田 佐藤 63

吉澤 田里 62 / 甘田 杉本 61

甘田 杉本 WO

甘田 杉本 63

小嶋 森 76(6) / 井上 坂本 64

井上 坂本 60

清尾 宮内 76(3)

清尾 宮内 64

小野木 吉田 61

大木 矢野 64

小野木 吉田 60

清尾 宮内 61

清尾 宮内 76(8)

相山 市橋 75

林 坂口 76(5)

林 坂口 62

中嶋 井川 61

山畑 野々宮 64

中嶋 井川 61

小松・野尻	TAC桃山・TP YAO	17
大木・矢野	T.ﾌｧﾐﾘｰ・ﾙｰｾﾝﾄ美原	18
篠原・笹岡	巧庭球塾・ｸﾘｽﾀﾙ	19
小野木・吉田	J-three・ｺｽﾊﾟ神崎川	20
上村・濱田	ﾙｰｾﾝﾄ美原	21
清尾・宮内	大阪R・ｳﾞｧｲｷﾝｸﾞ	22
BYE		23
岩口・斉藤	J-three・隼	24
相山・市橋	ｴｱﾙ・ETA	25
吉中・清水	Pratico・徳秀苑庭球倶楽部	26
丸喜・築山	ﾙｰｾﾝﾄ美原・巧庭球塾	27
林・坂口	ﾙｰｾﾝﾄ八尾・TennisDo!	28
松下・藤岡	隼・ｽﾀｰｻｯﾌﾟ	29
山畑・野々宮	ETA・Chat noir	30
BYE		31
中嶋・井川	ﾙｰｾﾝﾄ美原・ｽﾉｰﾄﾞﾛｯﾌﾟ	32

シード順位　1.増田・佐藤　2.中嶋・井川　3.吉澤・田里　4.岩口・斉藤

A 級

1	亀岡・山地	ｽﾄﾘﾝｸﾞﾊｳｽﾘｱﾝ・舞洲ﾐｽﾞﾉTS
2	川本・奥野	ｱｽﾞ
3	辻尾・南口	3SC・TIN
4	西尾・吉村	ﾋﾟｵｰﾈ・ｻﾝﾋﾙ柏原
5	金井・橘	ｺｽﾊﾟ神崎川・3SC
6	浅井・藤井	ﾙｰｾﾝﾄ枚方・ｺｽﾊﾟ神崎川
7	数藤・清水	ﾉｱ茨木
8	石川・川西	ﾚﾎﾞﾘｭｰｼｮﾝ・Lucy

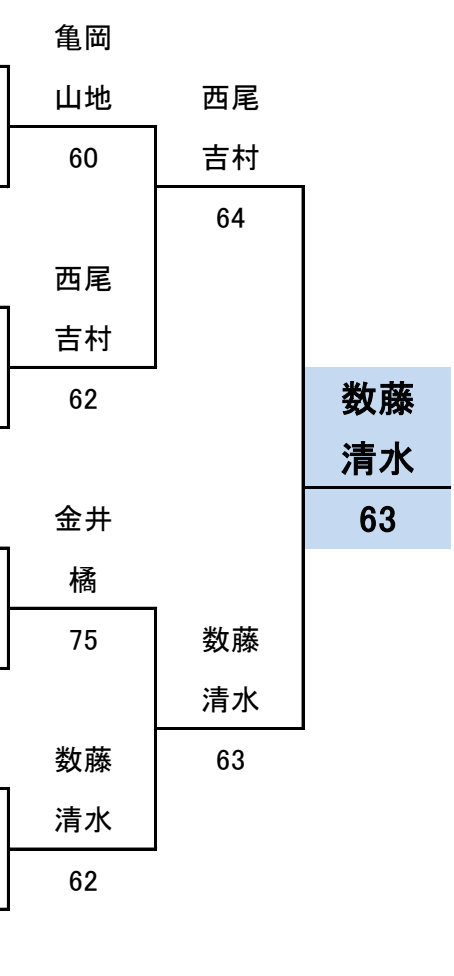

シード順位　　1.亀岡・山地　2.石川・川西

B級

1	菅・古賀	隼・J-three
2	BYE	
3	木村・西浦	Hop'sTA
4	谷山・嶋津	Pratico・ﾚｲﾝﾎﾞｰ
5	野上・東	万博TG・J-three
6	大門・小松	ﾊﾛｰｽﾎﾟｰﾂ
7	佐藤・福田	J-three・相川TP
8	近藤・齋藤	PLANET・ｱｲTC
9	三苫・前﨑	ｶｸﾃﾙ企画
10	BYE	
11	中川・橋本	ﾉｱ深江橋・J-three
12	中西・百鳥	ｴｱﾙ・徳秀苑庭球倶楽部
13	大山・辻本	Lucy・TennisDo!
14	金山・玉西	J-three
15	BYE	
16	波多江・相原	Pratico・ｸﾞﾗﾝﾌﾟﾗｽ

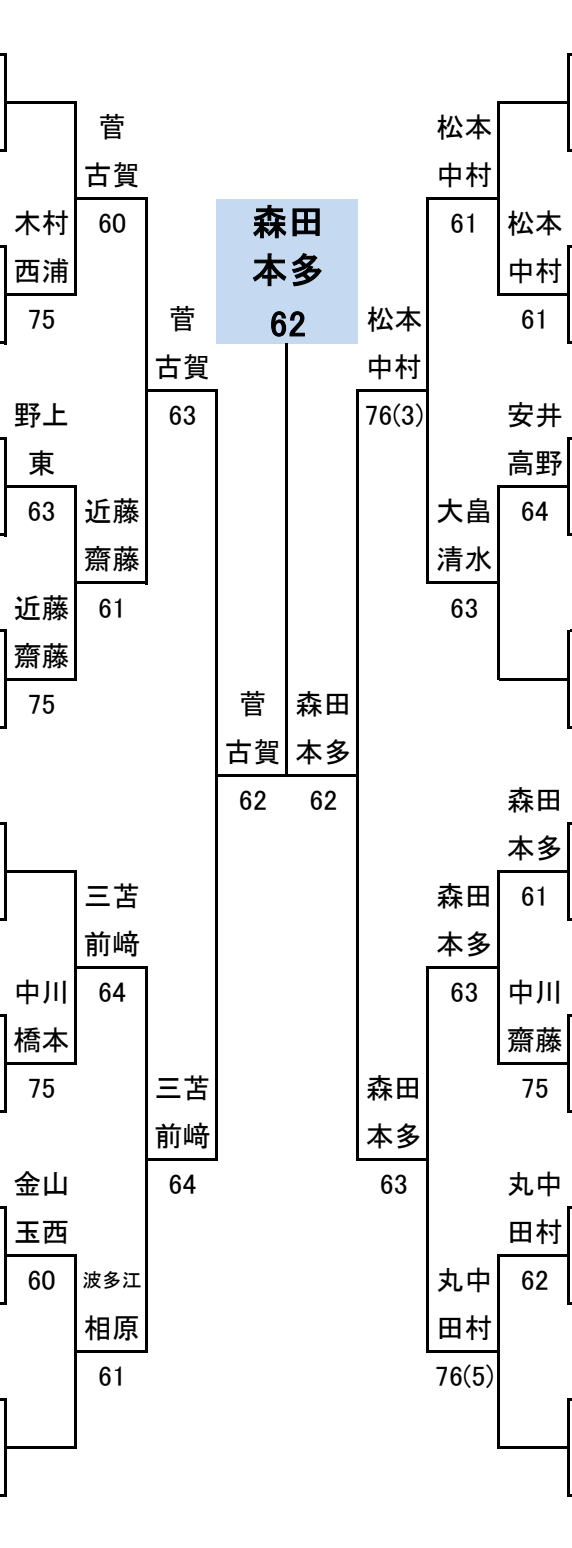

木村・角	J-three	17
BYE		18
松本・中村	ｸﾞﾗﾝﾌﾟﾗｽ	19
西田・川元	TAC桃山・隼	20
太田・延命寺	ｽﾄﾘﾝｸﾞﾊｳｽﾘｱﾝ・Pratico	21
安井・高野	ﾌﾘｰ・J-three	22
BYE		23
大畠・清水	阪急仁川・はっさく	24
森田・本多	ITW石切・ｶｸﾃﾙ企画	25
井上・辻	J-three・ｺｽﾊﾟ神崎川	26
中川・齋藤	PLANET	27
南口・小野	J-three・やまねこ	28
渋谷・友広	ｴｱﾙ・ｸﾘｽﾀﾙ	29
丸中・田村	J-three・T.R-3	30
BYE		31
大森・木下	ﾙｰｾﾝﾄ美原・ﾋﾟｵｰﾈ	32

シード順位　1.菅・古賀　2.大森・木下　3.大畠・清水　4.三苫・前﨑

C級

1	嘉屋・新田	Pratico・TAC桃山
2	BYE	
3	岩崎・平見	ルーセント八尾・サンヒル柏原
4	辻・山内	巧庭球塾
5	齋郷・仲埜	くにじま・ｺｽﾊﾟ八尾南
6	濱谷・猿渡	万博TG・ｸﾞﾗﾝﾌﾟﾗｽ
7	糸林・杉田	T.R-3・隼
8	定本・髙田	ｴﾐｰｽﾞ・M's13
9	福永・梶	ｸﾘｽﾀﾙ・Pratico
10	BYE	
11	城村・松本	A-CUBE
12	田坂・小西	くにじま・ノア深江橋
13	細谷・江口	江坂Tｾﾝﾀｰ
14	三浦・中沢	J-three・徳秀苑庭球倶楽部
15	BYE	
16	松尾・元川	隼・ｺｽﾊﾟ神崎川
17	高橋・山﨑	やまねこ・Pratico
18	BYE	
19	堀江・梶川	Hop'sTA
20	吉田・出口	ﾋﾟｵｰﾈ
21	青木・野島	ｱｽﾞ・井山HST
22	惣田・吉見	ﾌﾘｰ・鶴見緑地MTS
23	石田・吉永	ｸﾘｽﾀﾙ
24	市丸・本多	火の鳥
25	大谷・林	ｽﾀｰｻｯﾌﾟ・J-three
26	崎山・大久保	UTSK・ルーセント美原
27	青木・宮﨑	ｻﾝﾋﾙ柏原・3SC
28	奥井・中村	TennisDo!
29	高橋・島瀬	ﾚｲﾝﾎﾞｰ・隼
30	赤田・戸口	ｶｸﾃﾙ企画・まっぽん
31	BYE	
32	岡野・宮越	阪急仁川・ﾚｲﾝﾎﾞｰTS彩都
33	北山・白井	PLANET
34	BYE	
35	坂本・中田	J-three・くにじま
36	樫田・細井	ﾆｯｺｰｽﾎﾟｰﾂ・ITW石切
37	岡本・今	万博TG
38	宮口・久保田	隼
39	村橋・大井	ｸﾘｽﾀﾙ・ﾌﾘｰ
40	岡・川本	永岡庭球道場ｽﾞ・ｺｽﾊﾟ神崎川
41	上田・藤井	阪急仁川・まっぽん
42	BYE	
43	須田・松岡	A-CUBE
44	久世・栗田	ﾚｲﾝﾎﾞｰTS彩都・ﾃﾆｽｶﾞｰﾃﾞﾝ高槻
45	堤・堤	徳秀苑庭球倶楽部
46	坂本・松本	ｺｽﾊﾟ柏原
47	BYE	
48	須々木・染矢	Pratico・ｸﾘｽﾀﾙ
49	藤原・西	隼・T.R-3
50	BYE	
51	馬場・石井	Hop'sTA・T.ﾌｧﾐﾘｰ
52	西村・眞鍋	Pratico
53	森北・前田	Tﾜｰﾙﾄﾞ平野
54	井上・大橋	大阪R・ｴｱﾙ
55	BYE	
56	奥内・園田	万博TG・ｸﾘｽﾀﾙ
57	関口・谷口	J-three・万博TG
58	西田・見次	大阪天王寺
59	義川・小室	ｴﾐｰｽﾞ・巧庭球塾
60	野内・松浦	ルーセント八尾・ノア深江橋
61	亀田・小林	ﾃﾆｽｶﾞｰﾃﾞﾝ高槻・江坂Tｾﾝﾀｰ
62	土屋・金子	3SC・TennisDo!
63	BYE	
64	渡辺・野上	くにじま

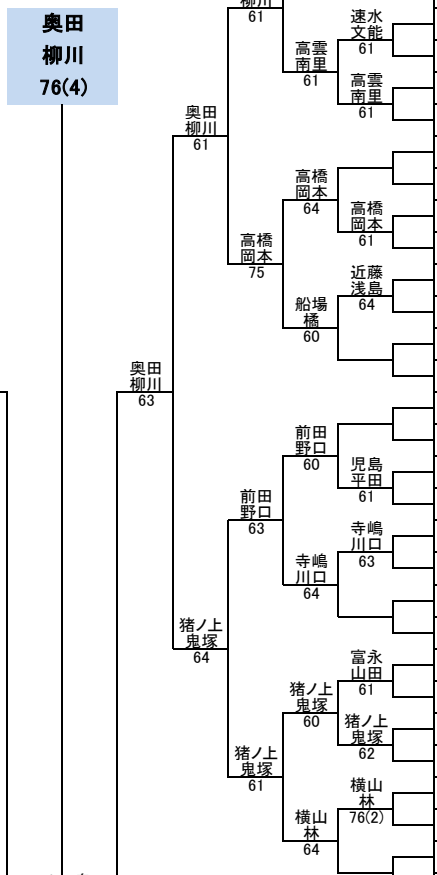

奥田・柳川	J-three	65
BYE		66
南・原田	ｱｽﾞ	67
隠岐・倉石	梅塾・隼	68
露口・辻	A-CUBE・USK	69
速水・文能	ｺｽﾊﾟ柏原	70
山田・井上	TP YAO・ルーセント八尾	71
高雲・南里	万博TG・服部緑地ﾐｽﾞﾉTS	72
山本・中田	TIN	73
BYE		74
上原・山下	ノア天下茶屋・くにじま	75
高橋・岡本	阪急仁川・万博TG	76
近藤・浅島	ｺｽﾊﾟ八尾南・Tﾜｰﾙﾄﾞ平野	77
岡本・片岡	Pratico・ｴﾐｰｽﾞ	78
BYE		79
船場・橘	J-three・ｺｽﾊﾟ神崎川	80
前田・野口	ｽﾄﾘﾝｸﾞﾊｳｽﾘｱﾝ・Pratico	81
BYE		82
児島・平田	河内庭球倶楽部・さつき野	83
奥村・日南	ﾚｲﾝﾎﾞｰTS彩都・万博TG	84
寺嶋・川口	香里G	85
大本・一条	ｸﾘｽﾀﾙ・ﾚｲﾝﾎﾞｰ	86
BYE		87
白崎・津田	ルーセント八尾	88
塚林・藤川	やまねこ・ITCうつぼ	89
富永・山田	ｸﾘｽﾀﾙ・A-CUBE	90
猪ノ上・鬼塚	火の鳥	91
嶋野・宮本	ITW石切・久宝寺ﾛｲﾝﾄﾞｱ	92
徳野・牧野	箕面ITC	93
横山・林	ｸﾞﾗﾝﾌﾟﾗｽ・万博TG	94
BYE		95
柿本・増田	隼・Lucy	96
荻野・中村	Pratico・J-three	97
BYE		98
古家・掛川	TAC桃山・まっぽん	99
北・澤田	ルーセント豊中	100
西田・村上	ｸﾘｽﾀﾙ・万博TG	101
織田・東野	A-CUBE	102
山科・中村	相川TP・くにじま	103
水木・西森	香枦園・ｺﾅﾐ江坂	104
辻・堀	万博TG・ｸﾞﾗﾝﾌﾟﾗｽ	105
BYE		106
長井・加藤	ｽﾉｰﾄﾞﾛｯﾌﾟ・ｱｲTC	107
藤山・渡辺	江坂Tｾﾝﾀｰ・ｴｱﾙ	108
兵頭・石神	大阪天王寺・Do-Planning	109
米持・中山	T.ﾌｧﾐﾘｰ・TTｵﾚﾝｼﾞ	110
BYE		111
清水・浅田	やまねこ	112
岡﨑・芦田	ルーセント八尾	113
BYE		114
藤澤・北野	J-three・くにじま	115
浅井・神林	ｺｽﾊﾟ柏原	116
幸田・佐野	万博TG・M's13	117
谷・山本	3SC・TennisDo!	118
BYE		119
西本・八木	ﾌﾘｰ・隼	120
江座・吉村	万博TG・服部緑地ﾐｽﾞﾉTS	121
井上・恵比須	ノア久宝寺・ｸﾘｽﾀﾙ	122
有田・内田	Tone・ルーセント八尾	123
野村・大井	第一G・M会	124
奥田・澤田	Tﾜｰﾙﾄﾞ平野	125
向・魚住	ZERO	126
BYE		127
手越・武江	J-three・隼	128

シード順位　1.嘉屋・新田　2.手越・武江　3. 柿本・増田　4～6. 北山・白井、渡辺・野上、奥田・柳川