Aクラス

1	A	三浦・由上	ｺｽﾊﾟ神崎川・ｸﾘｽﾀﾙ	6	4	6 0	6 3
	B	高嶋・中谷	A-CUBE	4	6	4 6	6 4
	C	近藤・齋藤	PLANET・ｱｲTC	0	6	6 4	5 6
	D	川本・奥野	AZ	3	6	4 6	6 5
2	A	飯塚・小田	巧庭球塾・3SC	1	6	1 6	6 5
	B	大山・増田	Lucy	6	1	6 2	6 3
	C	岩口・菅	J-three・隼	6	1	2 6	6 0
	D	北江・貫田	ルーセント八尾・フリー	5	6	3 6	0 6
3	A	吉野・山下	TTｵﾚﾝｼﾞ・T.NET	6	5	4 6	1 6
	B	東・粕谷	隼・J-three	5	6	2 6	2 6
	C	大森・木下	ルーセント美原・ﾋﾟｵｰﾈ	6	4	6 2	2 6
	D	山地・浅井	舞洲ﾐｽﾞﾉTS・ルーセント枚方	6	1	6 2	6 2
4	A	鈴木・木村	ｺｽﾊﾟ神崎川・J-three	2	6	2 6	2 6
	B	中川・齋藤	PLANET	6	2	2 6	4 6
	C	牧野・古出	TennisDo!・J-J-JACKS	6	2	6 2	6 5
	D	松下・藤岡	隼・ｽﾀｰｻｯﾌﾟ	6	2	6 4	5 6
5	A	香山・吉場	ﾉｱ久宝寺	open		WO	－
	B	下道・清水	ﾉｱ茨木	open		－	－
	C	古賀・中谷	J-three・ｺｽﾊﾟ神崎川	WD		－	－
	D	BYE		－		－	－
6	A	今村・小田	tennis egg	6	2	6 0	6 2
	B	星野・角	一心・J-three	2	6	4 6	6 3
	C	上口・斉藤	ｺｽﾊﾟ神崎川・隼	0	6	6 4	6 0
	D	橘・矢野	ﾉｱ深江橋・ルーセント美原	2	6	3 6	0 6
7	A	奥田・青木	J-three・ｺｽﾊﾟ神崎川	2	6	4 6	6 0
	B	亀岡・森戸	ｽﾄﾘﾝｸﾞﾊｳｽﾘｱﾝ・やまねこ	6	2	6 1	6 2
	C	森・奥	ふるさと。	6	4	1 6	1 6
	D	大畠・清水	阪急仁川・はっさく	0	6	2 6	6 1

8	A	井上・坂本	J-three	6 0	4 6	3 6	
	B	井上・畑中	OUT BREAK ・ｺｽﾊﾟ神崎川	0 6	3 6	2 6	
	C	石川・川西	ﾚﾎﾞﾘｭｰｼｮﾝ・Lucy	6 4	6 3	6 5	
	D	上野・長谷川	ｴｱﾙ・ｸﾘｽﾀﾙ	6 3	6 2	5 6	
9	A	中嶋・井川	ルーセント美原・ｽﾉｰﾄﾞﾛｯﾌﾟ	6 3	0 6	3 6	
	B	辻本・藤井	TennisDo!・ｺｽﾊﾟ神崎川	3 6	2 6	6 2	
	C	西尾・北本	ﾋﾟｵｰﾈ・Lucy	6 0	6 2	6 0	
	D	福田・佐藤	相川TP・J-three	6 3	2 6	0 6	
10	A	BYE					
	B						
	C						
	D						
11	A	山田・木村	隼・岡野T企画	1 6	open	6 2	
	B	北野・真貝	Y'ours Kobe05・ﾃﾆｽｶﾞｰﾃﾞﾝ高槻	6 1	open	6 0	
	C	南口・小野	J-three・やまねこ	open			
	D	嶋津・永石	ｶｸﾃﾙ企画・Pratico	2 6	0 6	open	
12	A	河原・松岡	ルーセント枚方・奈良国際TC	6 0	6 0	6 4	
	B	溝江・延命寺	ｽﾄﾘﾝｸﾞﾊｳｽﾘｱﾝ・Pratico	0 6	6 4	3 6	
	C	阿瀬知・高野	やまねこ・J-three	0 6	4 6	1 6	
	D	高村・落合	3SC	4 6	6 3	6 1	
13	A	福島・與那嶺	TIN・J-three	6 3	6 1	6 3	
	B	清水・小島	永岡庭球道場・ねこじまん	3 6	6 1	3 6	
	C	浦西・坪井	隼・ﾗﾋﾞｯﾄ	1 6	1 6	2 6	
	D	清尾・宮内	大阪R・ヴァンキッシュ	3 6	6 3	6 2	
14	A	油野・後藤田	CIRCLE S・隼	6 4	2 6	4 6	
	B	西田・森	Venus・ルーセント美原	4 6	0 6	1 6	
	C	西山・吉田	ｻﾝﾗﾝﾄﾞR・ｺｽﾊﾟ神崎川	6 2	6 0	3 6	
	D	佐藤・増田	J-three・ｶｸﾃﾙ企画	6 4	6 1	6 3	

今村
小田
62

三浦
由上
63

山地
浅井
63

香山
吉場
75

今村
小田
63

今村
小田
75

西尾
北本
61

北野
真貝
60

河原
松岡
63

河原
松岡
61

今村
小田
63

北野
真貝
64

シード順位　1. 三浦・由上　2～3. 佐藤・増田　北野・真貝　4. 牧野・古出

Bｸﾗｽ

1	A	三苫・野内	ｶｸﾃﾙ企画・TennisDo!	8 2	WO	8 3	
	B	恵比須・井上	ｸﾘｽﾀﾙ・ﾉｱ久宝寺	2 8	WO	8 7	
	C	太田・藤田	ﾛﾍﾞﾘｱ	WD			
	D	白崎・山下	ﾙｰｾﾝﾄ八尾・くにじま	3 8	7 8	WO	
2	A	上田・中川	UTSK・火の鳥	6 4	6 5	6 4	
	B	舩木・中川	ｽﾀｰｻｯﾌﾟ・ﾉｱ深江橋	4 6	6 5	6 5	
	C	佐藤・濱田	J-three	5 6	5 6	2 6	
	D	小川・太田	ﾃﾆｺﾐ萩之庄・Pratico	4 6	5 6	6 2	
3	A	打越・礒﨑	隼・井山HST	6 4	6 3	4 6	
	B	善田・橋中	ｴﾐｰｽﾞ・ﾚｲﾝﾎﾞｰ	4 6	6 5	4 6	
	C	柳沼・青木	TIN・3SC	3 6	5 6	6 3	
	D	船場・友田	J-three・ｺｽﾊﾟ神崎川	6 4	6 4	3 6	
4	A	野上・中谷	J-three・ｺｽﾊﾟ神崎川	open			
	B	北山・白井	PLANET	open	6 2	6 5	
	C	増田・貝塚	ﾈｵTP摂津・隼	open	2 6	3 6	
	D	須々木・竹島	Pratico・はっさく	open	5 6	6 3	
5	A	BYE					
	B						
	C						
	D						
6	A	林・中村	J-three・ｸﾘｽﾀﾙ	6 3	0 6	6 3	
	B	靏井・宮村	多田ﾊｲG	3 6	2 6	5 6	
	C	新宮・西野	やまねこ・ﾋﾟｵｰﾈ	6 0	6 2	6 4	
	D	池・林田	服部緑地ﾐｽﾞﾉTS・万博TG	3 6	6 5	4 6	
7	A	市村・西村	ﾙｰｾﾝﾄ八尾	4 6	2 6	2 6	
	B	高橋・岡本	阪急仁川・万博TG	6 4	1 6	0 6	
	C	栗山・赤澤	ｸﾘｽﾀﾙ・M's13	6 2	6 1	6 2	
	D	大津加・林	J-three・徳秀苑庭球倶楽部	6 2	6 0	2 6	
8	A	横井・今木	T.ﾌｧﾐﾘｰ	1 6	4 6	6 1	
	B	堀井・田中	ｺｽﾊﾟ柏原	6 1	4 6	2 6	
	C	中村・松浦	ﾉｱ深江橋・ｶｸﾃﾙ企画	6 4	6 4	4 6	
	D	前田・野口	ｽﾄﾘﾝｸﾞﾊｳｽﾘｱﾝ・Pratico	1 6	6 2	4 6	
9	A	上谷・中村	ｽﾉｰﾄﾞﾛｯﾌﾟ・くにじま	6 1	6 2	2 6	
	B	松永・船本	3SC・J-three	1 6	6 3	3 6	
	C	今田・吉田	ﾙｰｾﾝﾄ美原・ｺｽﾊﾟ神崎川	2 6	3 6	6 5	
	D	渋谷・友広	ｴｱﾙ・ｸﾘｽﾀﾙ	6 2	6 3	5 6	
10	A	井上・大橋	大阪R・ｴｱﾙ	1 8	8 1	WO	
	B	石川・北川	Hop'sTA・T.NET	8 1	8 4	WO	
	C	山科・尾上	相川TP・J-three	1 8	4 8	WO	
	D	国広・堀江	徳秀苑庭球倶楽部	WD			
11	A	西・藤原	T.R-3・隼	4 8	WO	5 8	
	B	鬼岩・伴	ｻﾝﾋﾙ柏原・河内庭球倶楽部	8 4	WO	3 8	
	C	秋山・古泉	ｸﾘｽﾀﾙ	WD			
	D	北・澤田	ﾙｰｾﾝﾄ豊中	8 5	8 3	WO	
12	A	池下・山野	久宝寺ﾛｲﾝﾄﾞｱ	6 4	5 6	6 1	
	B	田中・中川	ｴﾐｰｽﾞ・Chat noir	4 6	6 4	6 3	
	C	玉西・武江	J-three・隼	6 5	4 6	4 6	
	D	島村・栗栖	やまねこ・ﾙｰｾﾝﾄ美原	1 6	3 6	6 4	

三苫・野内 62
船場・友田 64
新宮・西野 63
新宮・西野 64
栗山・赤澤 62
中村・松浦 64
石川・北川 64
石川・北川 64
石川・北川 61
新宮・西野 64

13	A	上田・宮﨑	ｽﾉｰﾄﾞﾛｯﾌﾟ・3SC	WD			
	B	相原・太田	ｸﾞﾗﾝﾌﾟﾗｽ・ｽﾄﾘﾝｸﾞﾊｳｽﾘｱﾝ	WO	8 1	8 5	
	C	丸中・嘉屋	J-three・Pratico	WO	1 8	8 5	
	D	松尾・岡﨑	隼・ﾙｰｾﾝﾄ八尾	WO	5 8	5 8	
14	A	水木・西森	香枦園・ｺﾅﾐ江坂	6 5	6 5	3 6	
	B	鈴木・白峰	Pratico・ｸﾘｽﾀﾙ	5 6	3 6	3 6	
	C	中山・小嶋	火の鳥・ﾁｰﾑﾒｲ	5 6	6 3	1 6	
	D	井上・辻	J-three・ｺｽﾊﾟ神崎川	6 3	6 3	6 1	
15	A	城村・松本	A-CUBE	6 2	6 3	3 6	
	B	清水・樽井	徳秀苑庭球倶楽部	2 6	6 3	5 6	
	C	南・佐藤	ﾈｵTP住之江・ｶｸﾃﾙ企画	3 6	3 6	1 6	
	D	田村・村上	T.R-3・万博TG	6 3	6 5	6 1	
16	A	森岡・渡辺	大阪R・H³	4 6	6 5	0 6	
	B	金子・畑	TennisDo!・ﾉｱ深江橋	6 4	2 6	6 4	
	C	山下・元川	香里G・ｺｽﾊﾟ神崎川	5 6	6 2	6 3	
	D	藤本・佐々木	徳秀苑庭球倶楽部・ｸﾘｽﾀﾙ	6 0	4 6	3 6	
17	A	柿本・八木	隼	6 1	6 5	5 6	
	B	木村・西浦	Hop'sTA	1 6	5 6	6 2	
	C	向・栗田	ZERO・ﾃﾆｽｶﾞｰﾃﾞﾝ高槻	5 6	6 5	5 6	
	D	井西・植木	箕面楓ｸﾗﾌﾞ・Pratico	6 5	2 6	6 5	
18	A	池垣・橋本	阪急仁川・J-three	WD			
	B	小川・永島	ｸﾘｽﾀﾙ・Chat noir	WO	5 8	3 8	
	C	渡辺・新田	くにじま・TAC桃山	WO	8 5	6 8	
	D	酒井・大木	徳秀苑庭球倶楽部	WO	8 3	8 6	
19	A	川元・山根	隼・T.R-3	8 3	WO	8 6	
	B	酒井・染井	3SC・USK	3 8	WO	3 8	
	C	大門・小松	ﾊﾛｰｽﾎﾟｰﾂ	WD			
	D	清水・川崎	ｺｽﾊﾟ神崎川・J-three	6 8	8 3	WO	
20	A	井上・谷口	ｴﾐｰｽﾞ・徳秀苑庭球倶楽部	3 6	4 6	4 6	
	B	浅田・清水	やまねこ	6 3	4 6	3 6	
	C	五代・小山	J-three・万博TG	6 4	6 4	1 6	
	D	松本・中村	ｸﾞﾗﾝﾌﾟﾗｽ	6 4	6 3	6 1	
21	A	船田・園田	はっさく・ｸﾘｽﾀﾙ	6 3	6 1	open	
	B	加藤・木村	J-three	3 6	1 6	open	
	C	谷山・橋本	Pratico・FBTC	1 6	6 1	open	
	D	小林・鈴木	ｺｽﾊﾟ神崎川・ｺﾅﾐ江坂	open			
22	A	川田・西村	J-three・ﾘﾌﾚｯｼｭ	3 6	6 2	2 6	
	B	宍倉・坂元	久宝寺ﾛｲﾝﾄﾞｱ	6 3	6 5	6 4	
	C	内田・染矢	Tone・ｸﾘｽﾀﾙ	2 6	5 6	6 3	
	D	池田・大木	TennisDo!・T.ﾌｧﾐﾘｰ	6 2	4 6	3 6	
23	A	谷尻・中谷	巧庭球塾・Pratico	4 6	3 6	6 1	
	B	富田・向埜	J-three・くにじま	6 4	4 6	6 3	
	C	奥内・藤井	万博TG・箕面ﾚﾃﾞｨｰｽ	6 3	6 4	6 2	
	D	岡野・宮越	阪急仁川・ﾚｲﾝﾎﾞｰTS彩都	1 6	3 6	2 6	
24	A	麸山・林	ｻﾝﾗﾝﾄﾞT・C	6 0	6 0	6 5	
	B	徳・松尾	Chat noir	0 6	6 0	4 6	
	C	長岡・金田	ｻﾝﾋﾙ柏原・ﾋﾟｵｰﾈ	0 6	0 6	2 6	
	D	秀高・土橋	さつき野・TTｵﾚﾝｼﾞ	5 6	6 4	6 2	

相原・太田 61
田村・村上 75
山下・元川 62
山下・元川 61
山下・元川 63
松本・中村 62
松本・中村 75
奥内・藤井 63
奥内・藤井 75
奥内・藤井 64
山下・元川 75
新宮・西野 64

ｼｰﾄﾞ順位　1～2. 三苫・野内　秀高・土橋　3. 渡辺・新田　4～5. 高橋・岡本　玉西・武江

C1クラス

1	A	平田・兼板	ｽﾄﾘﾝｸﾞﾊｳｽﾘｱﾝ・Pratico	6	1	6	3	6	4
	B	西澤・野村	ｺｽﾊﾟ御殿山	1	6	6	2	4	6
	C	高橋・南木	ﾌﾘｰ	3	6	2	6	2	6
	D	児玉・冨田	巧庭球塾・万博TG	4	6	6	4	6	2
2	A	児島・菊池	河内庭球倶楽部・ｱｲTC	6	1	6	2	4	6
	B	寺平・松井	大阪天王寺	1	6	3	6	1	6
	C	柳橋・河北	万博TG・箕面楓ｸﾗﾌﾞ	2	6	6	3	6	3
	D	荒川・木本	PanaChildren・T.R-3	6	4	6	1	3	6
3	A	高畑・平田	ｸﾘｽﾀﾙ・ｲｰｽﾄTS吹田	6	2	6	5	6	5
	B	喜多代・安田	ﾋﾟｵｰﾈ・ｻﾝﾋﾙ柏原	2	6	0	6	6	4
	C	三浦・伊藤	ﾌﾚﾝﾄﾞ・OJM	5	6	6	0	6	4
	D	亀永・菊井	ﾙｰｾﾝﾄ枚方・tennis egg	5	6	4	6	4	6
4	A	坂本・中田	J-three・くにじま	6	2	6	0	6	4
	B	置田・斉藤	さつき野・ﾌﾘｰ	2	6	4	6	5	6
	C	直田・堤	ｲｰｽﾄTS吹田・徳秀苑庭球倶楽部	0	6	6	4	6	4
	D	嶽村・戸田	ITW石切・TAC桃山	4	6	6	5	4	6
5	A	村上・村上	服部緑地ﾐｽﾞﾉTS・ｸﾘｽﾀﾙ	6	5	6	2	3	6
	B	伊東・藤井	まっぽん	5	6	6	1	6	3
	C	松村・八藤	松田T塾・ﾌﾘｰ	2	6	1	6	0	6
	D	廣瀬・飯澤	ｺｽﾊﾟ神崎川・ｻﾝﾋﾙ柏原	6	3	3	6	6	0
6	A	芦田・和田	ﾙｰｾﾝﾄ八尾・ﾉｱ深江橋	6	3	6	1	6	5
	B	鷹取・福本	阪急仁川・宝塚PL	3	6	3	6	4	6
	C	小野・紙谷	ﾈｵTP摂津・一心	1	6	6	3	3	6
	D	横地・瀧口	ﾌﾘｰ・万博TG	5	6	6	4	6	3
7	A	草野・岡嶋	はっさく・徳秀苑庭球倶楽部	4	6	6	5	6	5
	B	奥田・澤田	Tﾜｰﾙﾄﾞ平野	6	4	6	1	3	6
	C	渡辺・久保	M会	5	6	1	6	2	6
	D	織田・東野	A-CUBE	5	6	6	3	6	2
8	A	菊地・西村	ｺｽﾊﾟ柏原	0	6	6	3	0	6
	B	南里・高雲	服部緑地ﾐｽﾞﾉTS・万博TG	6	0	6	3	0	6
	C	戸口・奥井	まっぽん・TennisDo!	3	6	3	6	3	6
	D	野上・野村	くにじま・松田T塾	6	0	6	0	6	3
9	A	佐々本・山岸	江坂Tｾﾝﾀｰ・J-three	6	0	4	6	6	0
	B	中濱・和田	ｱｽﾞ	0	6	1	6	6	5
	C	池田・井上	ｱｲTC・A-CUBE	6	4	6	1	6	1
	D	長谷川・正木	TAC桃山	0	6	5	6	1	6
10	A	中島・堤	ETA・徳秀苑庭球倶楽部	6	0	6	5	6	3
	B	松本・藤本	ﾌﾘｰ・ｻﾝﾋﾙ柏原	0	6	2	6	1	6
	C	宇佐見・岡田	隼	5	6	6	2	3	6
	D	奥村・小寺	ﾚｲﾝﾎﾞｰTS彩都・ｻﾆｰﾀｳﾝ	3	6	6	1	6	3
11	A	中村・青木	徳秀苑庭球倶楽部・はっさく	WO		1	8	7	8
	B	江見・丸谷	T.ﾌｧﾐﾘｰ	WD					
	C	堀地・大田	TennisDo!・A-CUBE	8	1	WO		8	6
	D	菊田・山内	M's13・巧庭球塾	8	7	WO		6	8
12	A	井上・村田	岡野T企画・ﾚｲﾝﾎﾞｰ	6	1	6	1	6	3
	B	藤澤・北野	J-three・くにじま	1	6	4	6	2	6
	C	大西・木村	星田・Chat noir	1	6	6	4	3	6
	D	百合藤・谷垣	ｸﾘｽﾀﾙ・ﾚｲﾝﾎﾞｰTS彩都	3	6	6	2	6	3
13	A	江座・志水	万博TG	6	0	6	1	6	3
	B	細井・樫田	ITW石切・ﾆｯｺｰｽﾎﾟｰﾂ	0	6	2	6	2	6
	C	眞喜志・山口	ALLROUND・ﾉｱ深江橋	1	6	6	2	4	6
	D	須谷・荻野	ｸﾞﾗﾝﾌﾟﾗｽ・箕面楓ｸﾗﾌﾞ	3	6	6	2	6	4

14	A	玉山・倉橋	NLA	3	6	1	6	1	6
	B	村橋・大井	ｸﾘｽﾀﾙ・ﾌﾘｰ	6	3	2	6	6	1
	C	岡・平岡	T.ﾌｧﾐﾘｰ	6	1	6	2	6	4
	D	高橋・山本	くにじま・相川TP	6	1	1	6	4	6
15	A	加藤・中沢	徳秀苑庭球倶楽部・J-three	1	6	4	6	6	4
	B	福島・辻本	Splash	6	1	6	4	3	6
	C	久場・川久保	ﾚｲﾝﾎﾞｰTS彩都・巧庭球塾	6	4	4	6	3	6
	D	津田・玉木	ﾙｰｾﾝﾄ八尾	4	6	6	3	6	3
16	A	井上・長井	ｺｽﾊﾟ神崎川・ｽﾉｰﾄﾞﾛｯﾌﾟ	5	6	6	0	5	6
	B	岡本・盛一	ﾋﾟｵｰﾈ・ｼｬｰｳｯﾄﾞNGS	6	5	4	6	2	6
	C	審・佐々木	松田T塾・ｸﾞﾗﾝﾌﾟﾗｽ	0	6	6	4	1	6
	D	相原・藤田	ITW石切・隼	6	5	6	2	6	1
17	A	山尾・木川	相川TP	2	6	2	6	6	5
	B	柳谷・富田	Pratico・徳秀苑庭球倶楽部	6	2	6	1	3	6
	C	一瀬・池田	香里G	6	2	1	6	4	6
	D	石川・岩本	J-three・万博TG	5	6	6	3	6	4
18	A	中山・新居	ﾉｱ深江橋・Tone	6	4	6	5	6	4
	B	石神・兵頭	Do-Planning・大阪天王寺	4	6	6	2	5	6
	C	富永・山田	ｸﾘｽﾀﾙ・A-CUBE	5	6	2	6	5	6
	D	今井・大岡	香枦園・TennisDo!	4	6	6	5	6	5
19	A	杉田・濱谷	隼・万博TG	6	5	2	6	6	5
	B	義川・小室	ｴﾐｰｽﾞ・巧庭球塾	5	6	0	6	5	6
	C	河野・柄本	Tone・ｶｸﾃﾙ企画	6	2	6	0	6	1
	D	土江・中川	ﾃﾆｽｶﾞｰﾃﾞﾝ高槻	5	6	6	5	1	6
20	A	池田・後田	ﾗﾋﾞｯﾄ	6	0	6	2	3	6
	B	内藤・王子田	ﾌﾘｰ・ﾉｱ深江橋	0	6	6	3	4	6
	C	三島・三原	舞洲ﾐｽﾞﾉTS・西九条	2	6	3	6	1	6
	D	前田・懸橋	ﾙｰｾﾝﾄ枚方・tennis egg	6	3	6	4	6	1
21	A	BYE							
	B								
	C								
	D								
22	A	清水・山本	巧庭球塾・徳秀苑庭球倶楽部	3	6	3	6	3	6
	B	高向・木下	J-three・ﾌﾘｰ	6	3	6	1	6	4
	C	糀屋・紀太	はっさく・万博TG	6	3	1	6	0	6
	D	山本・汐入	TennisDo!・ｱｲTC	6	3	4	6	6	0
23	A	山本・鈴木	ﾉｱ久宝寺	6	2	4	6	2	6
	B	吾妻・倉谷	くにじま・ﾃﾆｺﾐ門真	2	6	6	3	3	6
	C	尾﨑・筧中	香枦園・松田T塾	6	4	3	6	3	6
	D	山田・江本	江坂Tｾﾝﾀｰ	6	2	6	3	6	3
24	A	清水・井元	A-CUBE・3SC	6	4	5	6	6	3
	B	松田・石澤	vassie	4	6	1	6	1	6
	C	松山・大森	阪急仁川・本山ｽﾎﾟｰﾂ	6	5	6	1	6	4
	D	斎藤・吉村	服部緑地ﾐｽﾞﾉTS・万博TG	3	6	6	1	4	6
25	A	池畑・猿橋	一心	2	6	4	6	3	6
	B	横山・吉田	ｸﾞﾗﾝﾌﾟﾗｽ・第一G	6	2	6	5	6	4
	C	平野・堀	徳秀苑庭球倶楽部・ｸﾘｽﾀﾙ	6	4	5	6	0	6
	D	西川・田中	相川TP	6	3	4	6	6	0
26	A	山田・矢内	くにじま	open					
	B	寺本・中本	ﾌﾘｰ・Team-F	open	2	6	2	6	
	C	本久・﨑山	鶴見緑地MTS	open	6	2	4	6	
	D	北野・松浦	江坂Tｾﾝﾀｰ・箕面ﾚﾃﾞｨｰｽ	open	6	2	6	4	

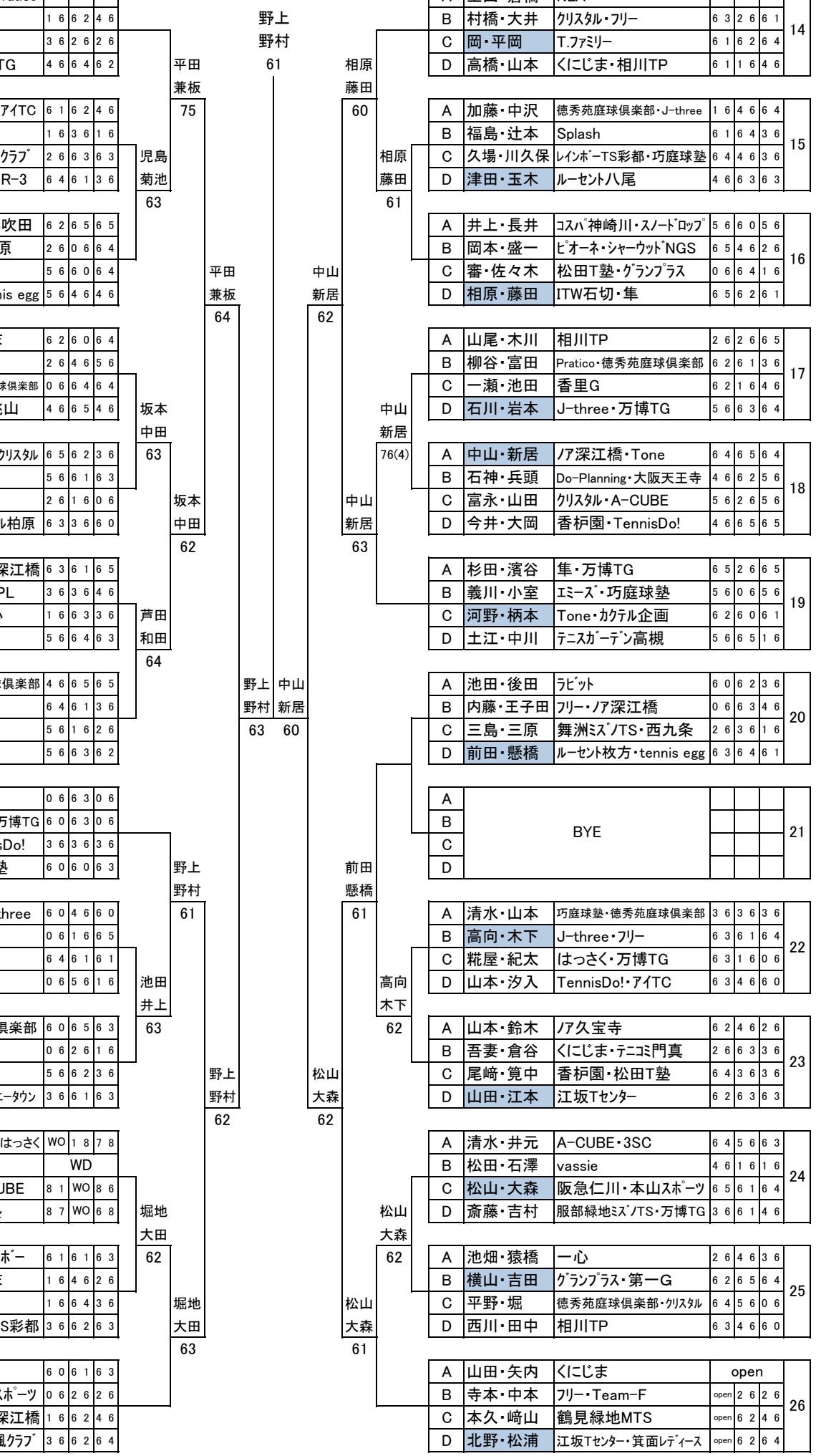

ｼｰﾄﾞ順位　1. 平田・兼板　2～3. 北野・松浦　河野・柄本　4. 南里・高雲

C2クラス

27	A	山本・中田	TIN	6	0	4	6	open
	B	金木・奈良井	江坂Tｾﾝﾀｰ	0	6	1	6	open
	C	岩崎・平見	ﾙｰｾﾝﾄ八尾・ｻﾝﾋﾙ柏原	6	4	6	1	open
	D	岡崎・安達	巧庭球塾	open				
28	A	中尾・新田	ﾛﾍﾞﾘｱ・ETA	3	6	6	3	6	5
	B	平峰・山下	松田T塾・ｺｽﾊﾟ神崎川	6	3	2	6	3	6
	C	柳川・並河	J-three・Pratico	3	6	6	2	6	3
	D	木落・藤沢	ﾉｱ西宮	5	6	6	3	3	6
29	A	福田・宮本	八尾藤原組・久宝寺ﾛｲﾝﾄﾞｱ	6	5	0	6	4	6
	B	渡邊・上田	ﾀﾞｲﾔﾓﾝﾄﾞ	5	6	2	6	6	1
	C	大本・一条	ｸﾘｽﾀﾙ・ﾚｲﾝﾎﾞｰ	6	0	6	2	6	2
	D	角田・辻	くにじま	6	4	1	6	2	6
30	A	藤田・久内	TennisDo!・熊取	6	5	6	3	4	6
	B	松永・八田	ｺｽﾊﾟ神崎川・万博TG	5	6	5	6	4	6
	C	尾崎・森重	豊中TC・服部緑地ﾐｽﾞﾉTS	3	6	6	5	3	6
	D	石川・吉田	隼・ﾌﾘｰ	6	4	6	4	6	3
31	A	山本・藤木	ｸﾞﾗﾝﾌﾟﾗｽ・第一G	4	6	6	2	6	1
	B	原田・米岡	くにじま・ﾉｱ西宮	6	4	5	6	6	0
	C	堀江・岡本	Hop'sTA・T.ﾌｧﾐﾘｰ	2	6	6	5	6	1
	D	塚田・藤ノ井	徳秀苑庭球倶楽部	1	6	0	6	1	6
32	A	BYE						
	B							
	C							
	D							
33	A	森下・荒木	A-CUBE・USK	3	6	6	4	0	6
	B	岡本・今	万博TG	6	3	4	6	3	6
	C	仁丹・古賀	鶴見緑地MTS	4	6	6	4	2	6
	D	伊集院・西田	Pratico・ｸﾘｽﾀﾙ	6	0	6	3	6	2
34	A	吉田・千田	ｸﾘｽﾀﾙ	6	3	2	6	3	6
	B	濱村・三宅	まっぽん・隼	3	6	6	3	6	4
	C	石川・井上	M's13・ﾌﾘｰ	6	2	3	6	6	2
	D	佐中・入江	ﾙｰｾﾝﾄ枚方・ﾊﾛｰｽﾎﾟｰﾂ	6	3	4	6	2	6
35	A	藤田・羽者家	ﾙｰｾﾝﾄ八尾・ﾉｱ深江橋	2	6	6	5	0	6
	B	掛川・古家	まっぽん・TAC桃山	6	2	6	3	3	6
	C	前平・東谷	Pratico・万博TG	5	6	3	6	4	6
	D	久林・篠岡	ｽﾀｰｻｯﾌﾟ・ｸﾘｽﾀﾙ	6	0	6	3	6	4
36	A	市丸・本多	火の鳥	6	2	6	4	6	3
	B	長谷川・岸田	徳秀苑庭球倶楽部	2	6	6	1	4	6
	C	菊川・中村	TennisDo!	4	6	1	6	4	6
	D	太田・二谷	ｺｽﾊﾟ神崎川・江坂Tｾﾝﾀｰ	3	6	6	4	6	4
37	A	渋谷・吉永	ﾚｲﾝﾎﾞｰ・奈良国際	1	6	2	6	6	2
	B	谷口・関口	万博TG・J-three	6	1	2	6	5	6
	C	畑中・戸和	Hop'sTA	6	2	6	2	6	3
	D	瀬戸・近藤	Pratico・ｸﾘｽﾀﾙ	2	6	6	5	3	6
38	A	吉田・秋山	Tone・くにじま	open		1	6	2	6
	B	西田・中野	阪急仁川	open					
	C	増本・加藤	ｱｲTC	6	1	open		3	6
	D	西本・大谷	ﾌﾘｰ・ｽﾀｰｻｯﾌﾟ	6	2	open		6	3
39	A	市村・久門	片山MC	6	3	6	4	6	0
	B	加藤・坂本	ﾚｲﾝﾎﾞｰTS彩都・ETA	3	6	6	0	6	4
	C	千種・大橋	ﾉｱ深江橋	4	6	0	6	4	6
	D	芝本・守田	ﾊｯﾋﾟｰﾛｰｽﾞ・TEAM STUFF	0	6	4	6	6	4

中尾新田 64

中尾新田 75

伊集院西田 64

石川吉田 63

伊集院西田 64

市丸本多 64

市丸本多 62

西本大谷 60

西本大谷 62

西本大谷 63

上原米倉 64

西本大谷 63

上原米倉 61

40	A	植田・濱名	宝塚PL	1	6	1	6	2	6
	B	川﨑・吉田	久宝寺ﾛｲﾝﾄﾞｱ・ﾋﾟｵｰﾈ	6	1	6	5	6	0
	C	谷・荻野	ｼｬｰｳｯﾄNGS	6	1	5	6	4	6
	D	辻・林	Pratico・万博TG	6	2	0	6	6	4
41	A	飯島・宮武	ｺｽﾊﾟ神崎川・巧庭球塾	1	6	2	6	6	1
	B	平野・門田	隼・ﾄｰﾀｽﾗﾝ	6	1	6	2	6	0
	C	熱田・福田	ﾛﾍﾞﾘｱ・西九条	6	2	2	6	6	4
	D	加藤・米田	ｴｱﾙ	1	6	0	6	4	6
42	A	古賀・城野	くにじま・ﾚｲﾝﾎﾞｰ	3	6	3	6	2	6
	B	宇田・藤田	ｸﾘｽﾀﾙ	6	3	6	5	4	6
	C	石橋・藤田	Splash・徳秀苑庭球倶楽部	6	3	5	6	1	6
	D	福田・三笘	3SC	6	2	6	4	6	1
43	A	福井・加藤	ｸﾘｽﾀﾙ	6	3	5	6	6	2
	B	戸江・岡本	ﾙｰｾﾝﾄ枚方	3	6	5	6	6	2
	C	岡・川本	ﾌﾘｰ・ｺｽﾊﾟ神崎川	6	5	6	5	2	6
	D	牧田・西口	TennisDo!	2	6	2	6	6	2
44	A	大縄・瀧本	中ﾓｽﾞL・3SC	6	4	6	3	6	0
	B	新田・三浦	imu・J-three	4	6	5	6	3	6
	C	川﨑・宮武	隼・ITW石切	3	6	6	5	6	2
	D	近藤・浦添	ETA・ﾈｵTP摂津	0	6	6	3	2	6
45	A	原田・南	ｱｽﾞ	6	2	3	6	2	6
	B	本田・久世	Team-F・ﾚｲﾝﾎﾞｰTS彩都	2	6	3	6	5	6
	C	辻・堀	万博TG・ｸﾞﾗﾝﾌﾟﾗｽ	6	3	6	3	6	4
	D	露口・辻	A-CUBE・USK	6	2	6	5	4	6
46	A	松本・谷井	相川TP・TASU-club	6	1	6	5	0	6
	B	木全・佐々木	ﾈｵTP摂津・Pratico	1	6	5	6	4	6
	C	中村・大路	阪急仁川	5	6	6	5	2	6
	D	糸林・猿渡	ﾚｲﾝﾎﾞｰTS彩都・ｸﾞﾗﾝﾌﾟﾗｽ	6	0	6	4	6	2
47	A	BYE						
	B							
	C							
	D							
48	A	松澤・池田	万博TG・やまねこ	3	6	2	6	1	6
	B	脇坂・宇口	A-CUBE	6	3	4	6	6	5
	C	中川・中村	香里G	6	2	6	4	3	6
	D	上原・米倉	ｺｽﾊﾟ神崎川・隼	6	1	5	6	6	3
49	A	荻野・梶	ｸﾘｽﾀﾙ・Pratico	6	4	6	5	6	4
	B	犬飼・本田	徳秀苑庭球倶楽部・ﾌﾘｰ	4	6	4	6	0	6
	C	寺倉・岡野	くにじま・3SC	5	6	6	4	3	6
	D	山本・出口	Team-F	4	6	6	0	6	3
50	A	定本・高田	ｴﾐｰｽﾞ・M's13	0	6	0	6	4	6
	B	山﨑・搗本	ﾉｱ深江橋・五月山	6	0	1	6	1	6
	C	河野・日比野	ﾃﾆｺﾐ萩之庄・Pratico	6	0	6	1	6	5
	D	吉野・間島	まっぽん	6	4	6	1	5	6
51	A	大西・和田	ﾌﾘｰ・ｺｽﾊﾟ神崎川	6	3	3	6	2	6
	B	町井・村上	巧庭球塾・ｸﾘｽﾀﾙ	3	6	2	6	2	6
	C	角田・池本	万博TG	6	3	6	2	3	6
	D	出口・徳永	ﾋﾟｵｰﾈ・久宝寺ﾛｲﾝﾄﾞｱ	6	2	6	2	6	3
52	A	野村・大井	第一G・M会	4	6	1	6	1	6
	B	崎山・大久保	UTSK・ﾙｰｾﾝﾄ美原	6	4	3	6	2	6
	C	井川・山上	ﾌﾘｰ	6	1	6	3	2	6
	D	吉木・猪ノ上	TennisDo!・火の鳥	6	1	6	2	6	2

福田三笘 75

福田三笘 64

福田三笘 61

岡川本 63

辻堀 64

上原米倉 62

上原米倉 62

上原米倉 61

河野日比野 63

吉木猪ノ上 61

シード順位　1～2. 山本・中田　吉木・猪ノ上　3. 辻・堀　4. 濱村・三宅

D1ｸﾗｽ

1	A	正木・小西	ﾉｱ深江橋	6	3	6	1	6	1
	B	林・角南	香里G	3	6	6	0	3	6
	C	速水・文能	ｺｽﾊﾟ柏原	1	6	0	6	0	6
	D	楊・小西	箕面ITC・M's13	1	6	6	3	6	0
2	A	魚住・鳥海	ZERO	1	8	4	8	WO	
	B	星山・池田	ｻﾝﾋﾙ柏原・相川TP	8	1	8	7	WO	
	C	高岡・住山	はっさく・ｻｻﾞﾝｱｰｸ	8	4	7	8	WO	
	D	齋郷・仲埜	くにじま・ｺｽﾊﾟ八尾南	WD					
3	A	山口・植北	松田T塾	5	6	6	3	6	5
	B	松下・伊藤	服部緑地ﾐｽﾞﾉTS・万博TG	6	5	6	2	6	0
	C	清水・浦上	Pratico・ﾌｧｼﾞｰ	3	6	2	6	5	6
	D	稲内・中村	ﾚｲﾝﾎﾞｰTS彩都・ｸﾞﾗﾝﾌﾟﾗｽ	5	6	0	6	6	5
4	A	富井・西際	Tone・まっぽん	WD					
	B	秋山・達家	ｺﾅﾐ江坂	WO		4	8	0	8
	C	中村・戸祭	第一G・くにじま	WO		8	4	1	8
	D	山本・吉村	久宝寺ﾛｲﾝﾄﾞｱ	WO		8	0	8	1
5	A	石末・田坂	ｶｸﾃﾙ企画・くにじま	6	1	6	5	6	1
	B	塚林・藤川	やまねこ・ITCうつぼ	1	6	5	6	5	6
	C	鍛冶・佐川	Team-F・箕面ITC	5	6	6	5	6	4
	D	永野・西條	相川TP・ﾌﾘｰ	1	6	6	5	4	6
6	A	林・角田	ﾙｰｾﾝﾄ枚方	WD					
	B	大畠・丹生谷	ｸﾞﾗﾝﾌﾟﾗｽ・万博TG	WO		WO		26 36	
	C	阿部・中村	くにじま	WD					
	D	井上・田中	ﾛﾍﾞﾘｱ・舞洲ﾐｽﾞﾉTS	WO		62 63		WO	
7	A	BYE		--					
	B			--					
	C								
	D								
8	A	難波・中井	ﾃﾆｽｶﾞｰﾃﾞﾝ高槻・Pratico	3	6	0	6	6	3
	B	宮前・佐々木	Do-Planning	6	3	6	5	6	3
	C	小柴・榎本	TennisDo!・A-CUBE	6	0	5	6	6	5
	D	上堂・山﨑	江坂Tｾﾝﾀｰ・ｺｽﾊﾟ神崎川	3	6	3	6	5	6
9	A	久井・堀川	3SC	6	0	2	6	open	
	B	髙橋・大西	万博TG・くにじま	0	6	3	6	open	
	C	松瀬・東島	Tone・ﾌﾘｰ	6	2	6	3	open	
	D	大山・中野	松田T塾・香枦園	open					
10	A	西村・眞鍋	Pratico	6	0	6	2	2	6
	B	馬場・石井	Hop'sTA・T.ﾌｧﾐﾘｰ	0	6	3	6	2	6
	C	濱・石橋	はっさく・服部緑地ﾐｽﾞﾉTS	2	6	6	3	3	6
	D	中本・石垣	ﾚｲﾝﾎﾞｰ	6	2	6	2	6	3

正木・小西 76(4)
星山・池田 62
正木・小西 61
石末・田坂 62
井上・田中 61
井上・田中 64
中本・石垣 62
井上・田中 76(2)

隠岐・倉石 75
隠岐・倉石 62

11	A	内田・池内	はっさく・万博TG	1	6	0	6	4	6
	B	井上・門脇	梅塾	6	1	5	6	6	3
	C	梅本・原	相川TP・Pratico	6	0	6	5	6	4
	D	石戸・池田	ﾌﾘｰ	6	4	3	6	4	6
12	A	武久・山本	M's13・ｸﾞﾗﾝﾌﾟﾗｽ	8	6	open		WO	
	B	大取・片岡	ｴﾐｰｽﾞ	6	8	open		WO	
	C	前田・森北	Tﾜｰﾙﾄﾞ平野	open				–	
	D	日高・川端	ｶｸﾃﾙ企画	WD				–	
13	A	山下・田中	くにじま・ﾉｱ西宮	1	6	4	6	3	6
	B	藤村・梶川	Hop'sTA	6	1	6	5	6	0
	C	若山・鈴木	万博TG・ｻｻﾞﾝｱｰｸ	6	4	5	6	1	6
	D	大矢・泉谷	香里G	6	3	0	6	6	1
14	A	池田・石田	ｺｽﾊﾟ神崎川・大阪天王寺	3	6	6	4	6	0
	B	南方・髙橋	ｸﾘｽﾀﾙ・Pratico	6	3	6	1	6	2
	C	月山・長谷川	Do-Planning	4	6	1	6	6	1
	D	岩島・田村	相川TP	0	6	2	6	1	6
15	A	隠岐・倉石	梅塾・くにじま	6	2	6	0	open	
	B	吉田・古賀	ﾌﾘｰ	2	6	6	1	open	
	C	太田・高垣	ｺｽﾊﾟ柏原	0	6	1	6	open	
	D	山口・宮本	ｺﾅﾐ江坂・ﾌﾘｰ	open					
16	A	中村・内藤	ｶﾗﾊﾞｯｼｭ	6	5	open		4	6
	B	高橋・山内	箕面ITC	5	6	open		4	6
	C	田井・三和	ﾉｱ西宮	open					
	D	大島・仁木	ｺｽﾊﾟ神崎川・万博TG	6	4	6	4	open	
17	A	小椋・長野	ﾉｱ茨木・Pratico	6	1	4	6	6	1
	B	原田・吉川	服部緑地ﾐｽﾞﾉTS・ﾙｰｾﾝﾄ枚方	1	6	4	6	6	5
	C	西尾・藤田	ﾌﾘｰ	6	4	6	4	6	2
	D	嶋袋・久保	豊中TC・くにじま	1	6	5	6	2	6
18	A	畠山・上田	徳秀苑庭球倶楽部・相川TP	WO		2	8	4	8
	B	小松・谷	ﾚｲﾝﾎﾞｰ・佐保山TC	WD					
	C	池田・東尾	ﾉｱ深江橋・ｱｽﾞ	8	2	WO		8	7
	D	高木・内藤	豊中TC・服部緑地ﾐｽﾞﾉTS	8	4	WO		7	8
19	A	窪田・榊	くにじま	6	0	6	4	1	6
	B	河井・松川	万博TG・ﾌﾘｰ	0	6	6	5	1	6
	C	村山・今井	相川TP	4	6	5	6	5	6
	D	石田・高木	ｸﾘｽﾀﾙ・星田	6	1	6	1	6	5
20	A	大久保・大穂	松田T塾	5	6	3	6	3	6
	B	勘代・辻田	江坂Tｾﾝﾀｰ	6	5	2	6	3	6
	C	松下・小島	Pratico	6	3	6	2	1	6
	D	永橋・縄田	Tﾜｰﾙﾄﾞ平野	6	3	6	3	6	1

梅本・原 62
武久・山本 75
隠岐・倉石 62
南方・髙橋 61
隠岐・倉石 63
大島・仁木 63
永橋・縄田 62
池田・東尾 75
永橋・縄田 63

ｼｰﾄﾞ順位　1～5. 正木・大西　永橋・縄田　隠岐・倉石　大畠・丹生谷　西村・眞鍋

D2ｸﾗｽ

21	A	桐山・手島	ﾃﾆｺﾐ神戸・万博TG	6	1	6	0	2	6
	B	弘田・多方	Tone・大阪天王寺	1	6	6	3	1	6
	C	山口・大野	ﾃﾆｽｶﾞｰﾃﾞﾝ高槻	0	6	3	6	6	4
	D	今井・仲野	服部緑地ﾐｽﾞﾉTS・imu	6	2	6	1	4	6
22	A	田辺・中川	Hop'sTA・T.ﾌｧﾐﾘｰ	6	2	6	0	6	1
	B	清水・若見	ｺﾅﾐ江坂	2	6	2	6	6	3
	C	村田・武田	ｻﾆｰﾀｳﾝ・ﾊｯﾋﾟｰﾛｰｽﾞ	0	6	6	2	6	2
	D	赤松・永田	くにじま	1	6	3	6	2	6
23	A	澤村・末武	箕面ITC	6	2	3	6	4	6
	B	阪倉・今川	梅塾	2	6	6	5	6	2
	C	野崎・馬場	NLA	6	3	5	6	6	4
	D	上野・吉村	服部緑地ﾐｽﾞﾉTS・はっさく	6	4	2	6	4	6
24	A	坂本・松本	ｺｽﾊﾟ柏原	6	3	6	4	2	6
	B	嘉藤・北嶋	徳秀苑庭球倶楽部・Do-Planning	3	6	0	6	4	6
	C	石川・林	西九条	4	6	6	0	5	6
	D	笹尾・木村	松田T塾	6	2	6	4	6	5
25	A	丸田・奥山	第一G・ﾚｲﾝﾎﾞｰTS彩都	6	8	open		WO	
	B	河野・佐藤	くにじま・ｽﾄﾘﾝｸﾞﾊｳｽﾘｱﾝ	8	6	open		WO	
	C	稲井・豊島	3SC	open				−	
	D	香取・中西	相川TP・万博TG	WD				−	
26	A	渡辺・戸川	Pratico・ﾃﾆｺﾐ萩之庄	2	6	6	3	4	6
	B	新谷・西岡	ｺｽﾊﾟ神崎川・NLA	6	2	6	2	6	2
	C	正木・佐藤	香里G	3	6	2	6	6	4
	D	矢野・野村	くにじま	6	4	2	6	4	6
27	A	BYE							
	B								
	C								
	D								
28	A	宮崎・谷口	ｺｽﾊﾟ柏原	8	5	2	8	WO	
	B	池邊・増井	徳秀苑庭球倶楽部	5	8	4	8	WO	
	C	大倉・藤井	M's13・ﾌﾘｰ	8	2	8	4	WO	
	D	髙田・吉村	服部緑地ﾐｽﾞﾉTS・ｱｽﾞ	WD					
29	A	塩山・井手	万博TG・ｲｰｽﾄTS吹田	6	1	6	4	4	6
	B	佐藤・岩元	Pratico・ﾉｱ茨木	1	6	6	1	2	6
	C	神林・浅井	ｺｽﾊﾟ柏原	4	6	1	6	1	6
	D	奥邨・節田	ITW石切・江坂Tｾﾝﾀｰ	6	4	6	2	6	1
30	A	北野・山本	くにじま	6	4	4	6	6	2
	B	本多・藤井	ﾙｰｾﾝﾄ枚方・Pratico	4	6	5	6	6	3
	C	松井・三上	ｸﾞﾗﾝﾌﾟﾗｽ・ﾌﾘｰ	6	4	6	5	6	2
	D	浅島・近藤	Tﾜｰﾙﾄﾞ平野・ｺｽﾊﾟ八尾南	2	6	3	6	2	6

今井・仲野 76(6)

田辺・中川 75

笹尾・木村 61

笹尾・木村 63

大倉・藤井 63

奥邨・節田 76(3)

奥邨・節田 62

笹尾・木村 76(4)

笹尾・木村 63

31	A	松本・熊田	巧庭球塾	2	6	3	6	4	6
	B	中井・臼井	TP尼崎・ｸﾞﾗﾝﾌﾟﾗｽ	6	2	6	2	4	6
	C	谷口・谷村	Do-Planning・はっさく	6	3	2	6	2	6
	D	江口・後藤	ITCうつぼ・くにじま	6	4	6	4	6	2
32	A	松本・白水	Do-Planning	3	6	6	1	6	4
	B	李・村上	OTP・宝塚PL	6	3	6	3	6	0
	C	東・菅原	万博TG・徳秀苑庭球倶楽部	1	6	3	6	5	6
	D	奥村・北口	ｱｽﾞ・ｽﾀｰｻｯﾌﾟ	4	6	0	6	6	5
33	A	山﨑・和田	香里G・鶴見緑地MTS	6	0	6	0	4	6
	B	金子・井上	松田T塾	0	6	6	3	0	6
	C	中島・井相田	くにじま	0	6	3	6	1	6
	D	芦田・瀬木	万博TG・Pratico	6	4	6	0	6	1
34	A	BYE							
	B								
	C								
	D								
35	A	徳野・牧野	箕面ITC	6	2	1	6	6	5
	B	中林・中村	西九条	2	6	1	6	1	6
	C	幸田・佐野	万博TG・M's13	6	1	6	1	6	1
	D	加藤・古川	くにじま・服部緑地ﾐｽﾞﾉTS	5	6	6	1	1	6
36	A	冨浪・越田	ﾃﾆｽｶﾞｰﾃﾞﾝ高槻・Pratico	6	2	6	1	6	4
	B	寺嶋・川口	香里G	2	6	6	3	5	6
	C	加川・髙浜	ﾌﾘｰ	1	6	3	6	3	6
	D	天満・安室	ｲｰｽﾄTS吹田	4	6	6	5	6	3
37	A	谷・山本	3SC・TennisDo!	3	6	6	1	6	1
	B	宮崎・緒方	くにじま	6	3	6	1	6	3
	C	佐々木・澤村	ﾌﾘｰ	1	6	1	6	2	6
	D	高木・中村	M's13・松田T塾	1	6	3	6	6	2
38	A	河邉・矢田部	ｽﾄﾘﾝｸﾞﾊｳｽﾘｱﾝ・ﾙｰｾﾝﾄ枚方	6	2	2	6	6	2
	B	榎本・前川	ﾉｱ西宮・TASU-club	2	6	2	6	6	5
	C	八木・金井	ﾉｱ深江橋	6	2	6	2	6	5
	D	山本・楠本	はっさく・服部緑地ﾐｽﾞﾉTS	2	6	5	6	5	6
39	A	藤田・堤	ﾛﾍﾞﾘｱ・ITCべんてんひろば	6	2	6	3	6	2
	B	赤田・新城	ｶｸﾃﾙ企画・くにじま	2	6	6	2	2	6
	C	山際・片山	J's club・箕面ITC	3	6	2	6	6	4
	D	山中・宮本	まっぽん・ﾌﾘｰ	2	6	6	2	4	6
40	A	細谷・江口	江坂Tｾﾝﾀｰ	6	0	6	5	1	6
	B	藤原・播磨	A-CUBE	0	6	6	3	6	2
	C	坪倉・金谷	ﾌﾘｰ・ｻｻﾞﾝｱｰｸ	5	6	3	6	2	6
	D	岡本・松井	Pratico・鶴見緑地MTS	6	1	2	6	6	2

李・村上 75

幸田・佐野 64

幸田・佐野 76(3)

宮崎・緒方 62

八木・金井 61

八木・金井 64

八木・金井 64

笹尾・木村 幸田・佐野 61

ｼｰﾄﾞ順位　1～4. 桐山・手島　岡本・松井　幸田・佐野　新谷・西岡

110歳クラス

1	A	甘田・杉本	くにじま・Tone	6 3	6 3	6 2
	B	加藤・岡田	ｺｽﾊﾟ八尾南・さつき野	3 6	2 6	1 6
	C	辻宅・隅蔵	PLANET・T.NET	3 6	6 2	6 5
	D	神戸・松下	ﾋﾟｵｰﾈ	2 6	6 1	5 6
2	A	上瀧・築山	巧庭球塾	6 8	7 8	−
	B	松田・木村	MTP北村・TAC桃山	8 6	7 8	−
	C	林・坂口	ﾙｰｾﾝﾄ八尾・TennisDo!	8 7	8 7	−
	D	BYE		−	−	−
3	A	井上・土屋	3SC	8 4	1 8	−
	B	長沢・吉見	巧庭球塾・鶴見緑地MTS	4 8	0 8	−
	C	山畑・野々宮	ETA・Chat noir	8 1	8 0	−
	D	BYE		−	−	−

甘田・杉本 76(6)

林・坂口 63

ｼｰﾄﾞ順位　1. 甘田・杉本　2. 山畑・野々宮

120歳クラス

1	A	瀧本・相山	江坂Tｾﾝﾀｰ・ｴｱﾙ	6 0	6 0	6 3
	B	安部・林	MTP北村・ITC弁天	0 6	4 6	3 6
	C	大東・伊山	ｽﾀｰｻｯﾌﾟ・ﾚｲﾝﾎﾞｰ	0 6	6 4	6 0
	D	上村・濱田	ﾙｰｾﾝﾄ美原	3 6	6 3	0 6
2	A	森本・坂上	PROGRESS	6 5	0 6	2 6
	B	小松・野尻	TAC桃山・TP YAO	5 6	2 6	6 1
	C	中垣・築地	ｻｻﾞﾝｱｰｸ	6 0	6 2	6 4
	D	小林・丸喜	PLANET・ﾙｰｾﾝﾄ美原	6 2	1 6	4 6
3	A	北濱・菊池	ﾈｵTP摂津・ﾚｲﾝﾎﾞｰTS彩都	WO	8 5	0 8
	B	中山・杉村	PLANET・火の鳥	WD		
	C	髙木・鈴木	ｶﾗﾊﾞｯｼｭ・ｽﾀｰｻｯﾌﾟ	5 8	WO	1 8
	D	神澤・山口	ﾗﾋﾞｯﾄ・TS奈良	8 0	WO	8 1
4	A	丸山・梶	ｱｽﾞ・ｺｽﾊﾟ神崎川	6 0	6 2	4 6
	B	山口・山口	万博TG・ﾌﾘｰ	0 6	1 6	0 6
	C	井上・山田	ﾙｰｾﾝﾄ八尾・TP YAO	2 6	6 1	3 6
	D	土屋・田中	中ﾓｽﾞL・ｻﾝﾗﾝﾄﾞR	6 4	6 0	6 3

瀧本・相山 75

神澤・山口 63

神澤・山口 60

ｼｰﾄﾞ順位　1. 瀧本・相山　2. 土屋・田中

130歳クラス

1	A	吉田・熊谷	熊取・TTｵﾚﾝｼﾞ	8 1	5 8
	B	入江・仲野	久宝寺ﾛｲﾝﾄﾞｱ・ｽﾀｰｻｯﾌﾟ	1 8	3 8
	C	中田・川﨑	ｴｱﾙ	8 5	8 3
2	A	牛道・金子	四條畷ﾃﾆｽ連盟	5 6 6 3 7−10	WO
	B	西田・住川	大阪R・箕面ﾌｧﾐﾘｰ	6 5 3 6 10−7	WO
	C	真田・犬伏	TTｵﾚﾝｼﾞ・一心	WD	WD

中田・川﨑 62

ｼｰﾄﾞ順位　1. 吉田・熊谷　2. 牛道・金子

140歳クラス

A	安養寺・松本	ｱｽﾞ・大阪天王寺	6 0	6 0	6 3
B	中島・冨森	ｱﾐｰｺﾞ	0 6	1 6	1 6
C	山川・太田	ｱﾐｰｺﾞ	0 6	6 1	3 6
D	池辺・稲葉	八尾ﾌﾟﾗｻﾞ・ﾄｰﾀｽﾗﾝ	3 6	6 1	6 3

ｼｰﾄﾞ順位　1. 安養寺・松本