Bクラス

1	北野・福家	ﾗﾋﾞｯﾄ・ｱｲTC
2	BYE	
3	清水・東	徳秀苑庭球倶楽部・ｸﾘｽﾀﾙ
4	増田・山根	ﾈｵTP摂津・隼
5	清水・久保	千里ｱｸｱ・万博TG
6	仲村・安川	美原の森TG・3SC
7	日南・岩澤	大阪R・ｻﾆｰﾀｳﾝ
8	山口・水野	ｺｽﾊﾟ御殿山
9	油野・野上	古川T企画・万博TG
10	BYE	
11	中村・毛利	ﾉｱ鶴見・ﾌﾘｰ
12	秋山・金森	KKTC・M'sTT
13	植林・小嶋	さつき野・ﾁｰﾑﾒｲ
14	大畠・三宮	阪急仁川・ﾌﾘｰ
15	BYE	
16	関口・岡地	ｴｱﾙ・江坂Tｾﾝﾀｰ
17	森本・吉田	ｻﾝﾗﾝﾄﾞR・ｺｽﾊﾟ神崎川
18	BYE	
19	岡田・木下	vassie・相川TP
20	國居・南方	USK・FFTC
21	石田・瀧本	巧庭球塾・3SC
22	加藤・伴	TP YAO・河内庭球倶楽部
23	鐘ヶ江・福井	多田ﾊｲG
24	長岡・金田	ｺｽﾊﾟ柏原
25	内田・宮永	ｴｱﾙ・WAVE
26	辰巳・新井	江坂Tｾﾝﾀｰ・黄檗台
27	田中・山根	TC神戸・ｻﾝﾗﾝﾄﾞR
28	亀井・前田	JSｸﾗﾌﾞ・万博TG
29	表・宮本	香里G・ｸﾘｽﾀﾙ
30	山田・曽家	久宝寺ﾛｲﾝﾄﾞｱ・まっぽん
31	BYE	
32	安井・田辺	千里ｱｸｱ・大阪R
33	水津・高橋	くにじま・ｸﾘｽﾀﾙ
34	BYE	
35	蜂須賀・松岡	ｶｸﾃﾙ企画・隼
36	山崎・渡辺	松田T塾・M's13
37	辻田・林田	巧庭球塾・万博TG
38	中嶋・松永	ｽﾉｰﾄﾞﾛｯﾌﾟ・MTP北村
39	石川・北川	Hop'sTA・T.NET
40	島森・間宮	BDM・千里ｱｸｱ
41	井上・松生	大阪R・TR-3
42	BYE	
43	吉田・永田	ﾌﾘｰ・美原の森TG
44	上田・河野	阪急仁川・宝田TCP
45	酒井・大木	徳秀苑庭球倶楽部
46	澤田・長谷川	河内庭球倶楽部・3SC
47	BYE	
48	古賀・角	ﾈｵTP摂津・J-three
49	羽根・南方	ﾌﾘｰ・万博TG
50	BYE	
51	佐々木・大橋	千里ｱｸｱ・ｴｱﾙ
52	西田・木村	AtoZ・TAC桃山
53	橘高・阪口	M'sTT・ｺｽﾊﾟ御殿山
54	松岡・宮崎	ｻﾝﾒｲﾂ
55	水谷・奥村	ｸﾘｽﾀﾙ・ｴﾐｰｽﾞ
56	吉井・中山	美原の森TG・FFTC
57	岡・塚	ﾏｳﾝﾃﾝMt・ﾉｱ天下茶屋
58	乗田・橘	ﾊﾛｰｽﾎﾟｰﾂ
59	吉岡・中野	大阪R・Team Weak End
60	山田・渡辺	江坂Tｾﾝﾀｰ・H³
61	木村・水野	岡野T企画・隼
62	坂口・矢野	TennisDO!・まっぽん
63	BYE	
64	佐野・小川	大宅・ﾁｰﾑ西村

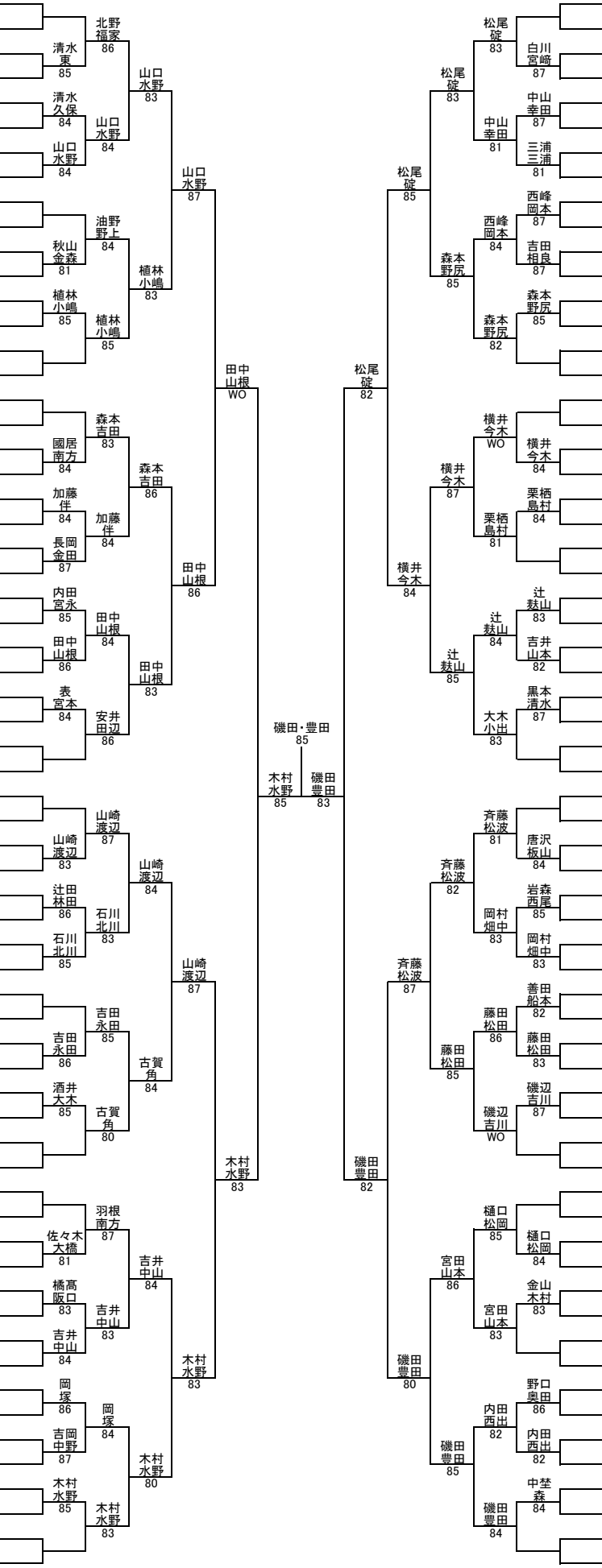

松尾・碇	江坂Tｾﾝﾀｰ	65
BYE		66
白川・宮崎	MTP北村	67
冨上・北川	香里G	68
中山・幸田	KKTC・万博TG	69
赤嶺・野口	火の鳥	70
三浦・三浦	宝塚PL・ﾘﾌﾚｯｼｭ	71
山口・植田	隼・ｸﾘｽﾀﾙ	72
松尾・西山	宝田TCP・ｻﾝﾗﾝﾄﾞR	73
西峰・岡本	千里ｱｸｱ・TEAM STUFF	74
鈴木・石井	ｶﾉﾝ・巧庭球塾	75
吉田・相良	五月山・ﾌﾚﾝﾄﾞ	76
森本・野尻	河内庭球倶楽部・TP YAO	77
松尾・永島	枚方朝練・ｺｽﾊﾟ御殿山	78
BYE		79
友広・柴生	ｸﾘｽﾀﾙ・ｴﾐｰｽﾞ	80
深堂・鶴井	多田ﾊｲG	81
BYE		82
横井・今木	Tﾌｧﾐﾘｰ	83
向・松岡	千里ｱｸｱ	84
栗栖・島村	美原の森TG・ﾌﾘｰ	85
西村・三浦	KKTC・ｽﾀｰｻｯﾌﾟ	86
BYE		87
川田・濱田	J-three	88
辻・麸山	巧庭球塾・ｻﾝﾗﾝﾄﾞR	89
恵比須・平井	ｸﾘｽﾀﾙ・星田	90
吉井・山本	さつき野・A-CUBE	91
橋本・小山	多田ﾊｲG・万博TG	92
貝塚・柿本	ﾈｵTP摂津・隼	93
黒本・清水	ﾉｱ鶴見・ﾌﾘｰ	94
BYE		95
大木・小出	Tﾌｧﾐﾘｰ	96
斉藤・松波	ｽﾉｰﾄﾞﾛｯﾌﾟ	97
BYE		98
梶本・吉川	巧庭球塾・美原の森TG	99
唐沢・板山	松田T塾・箕面ﾚﾃﾞｨｰｽ	100
岩森・西尾	茨木・WAVE	101
吉田・常峰	阪急仁川・ﾃﾆｽﾋﾙ仁川	102
岡村・畑中	江坂Tｾﾝﾀｰ・ｺｽﾊﾟ神崎川	103
林・松下	瑞光・星田	104
辻宅・上滝	FFTC・狭山	105
善田・船本	ｴﾐｰｽﾞ・隼	106
藤田・松田	FC企画・TAC桃山	107
鈴木・山本	ｺｽﾊﾟ御殿山・枚方朝練	108
磯辺・吉川	千里ｱｸｱ・巧庭球塾	109
中野・大本	TTｵﾚﾝｼﾞ	110
BYE		111
今井・谷口	ｸﾘｽﾀﾙ・徳秀苑庭球倶楽部	112
篠原・田村	巧庭球塾・TR-3	113
BYE		114
樋口・松岡	TBA・ﾉｱ鶴見	115
森岡・岸本	大阪R・万博TG	116
金山・木村	隼	117
藤山・長沢	江坂Tｾﾝﾀｰ	118
BYE		119
宮田・山本	ｶｸﾃﾙ企画・Not second	120
野口・奥田	WAVE・ﾚｲﾝﾎﾞｰ彩都	121
甲斐・平井	ｺｽﾊﾟ柏原	122
米倉・高橋	千里ｱｸｱ・阪急仁川	123
内田・西出	くにじま・ｻﾝﾋﾙ柏原	124
池辺・藤木	巧庭球塾・ｱｲTC	125
中埜・森	ｽﾉｰﾄﾞﾛｯﾌﾟ	126
BYE		127
磯田・豊田	TC三田	128

シード順位

1.北野・福家　2.磯田・豊田　3～6.水津・高橋　大木・小出　安井・田辺　斉藤・松波　7.佐野・小川